DG24100 Strom-Modul

GART+ART Wassersysteme ®

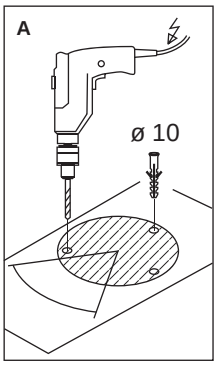

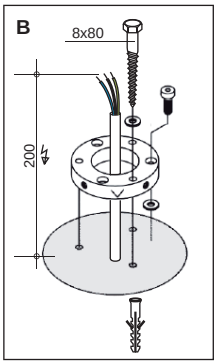

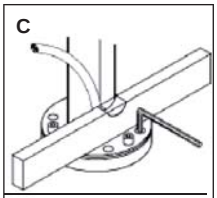

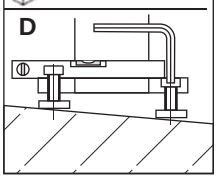

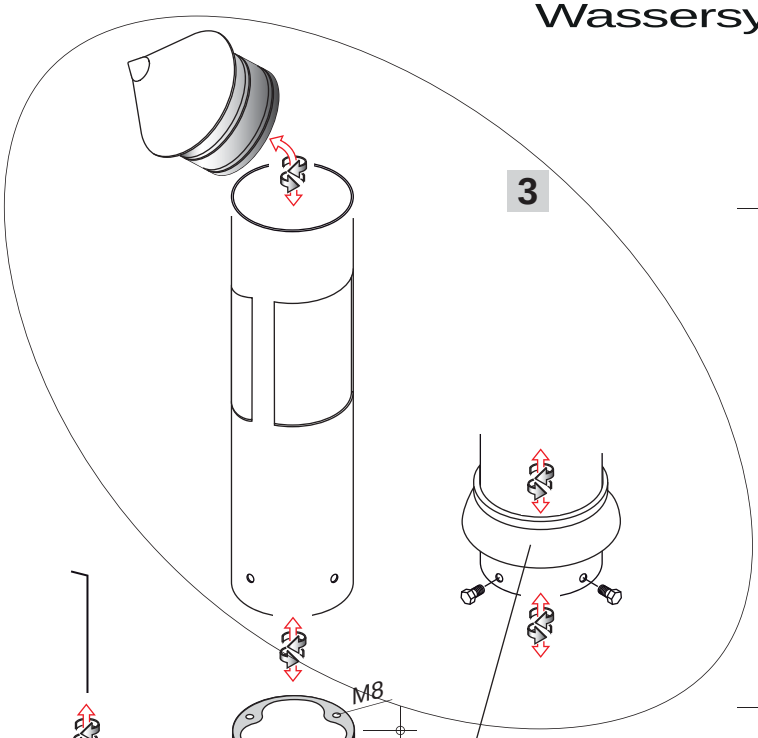

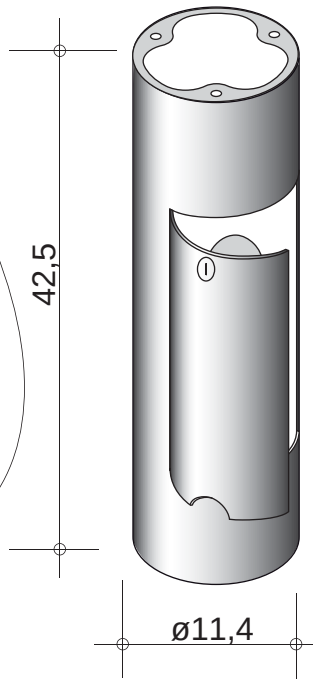

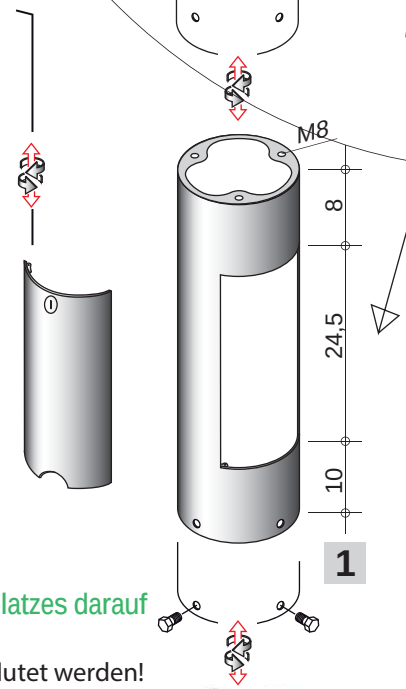

Technische Daten Strom-Pylon

mit 3 Schuko-Steckdosen aus GIRA-System E2
(Systemkomponenten austauschbar)
Verschließbare Klappe.
Schutzart: IP44.

Montage:
Aufdübeln oder...

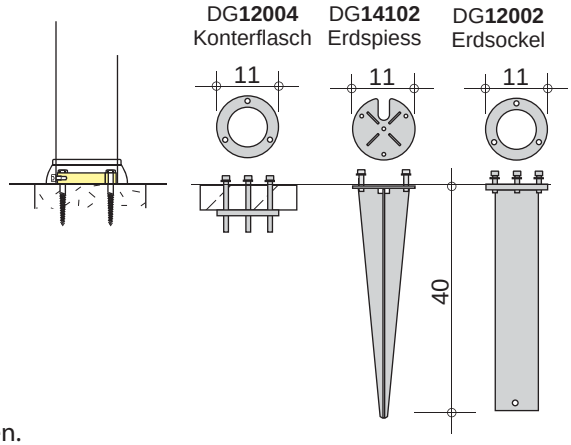

Bitte bei der Auswahl des Standplatzes darauf achten!

Das Strom-Modul darf nicht überflutet werden!

Montageanleitung für Strom-Modul auf Beton oder Steinplatte

- Vier Imbus-Schrauben am Fuß lösen (1.)
dies oben bei Leuchte anschließend verwende!
- Trägereinheit aus dem Gehäuse ziehen (2.)
- Bohrlöcher (A) und an der gewünschten Montage Stelle markieren und bohren.
- Die Erdleitung ca. 20 cm durch den Fuß (B) durchführen und (C) Trägereinheit befestigen.
- Unebenheiten können mit den Nivelierschrauben (D) ausgeglichen werden.
- Nach dem Anschluss der Elektrik das Gehäuse aufstecken und vorhandene Leuchte (3.) oben aufschrauben - Bodenring der Leuchte nun unten am Stom-Modul einsetzen ebenso die Kopfschrauben. Der Messingflansch von der Leuchte oben aufschrauben und Leuchte aufstecken und den Senkkopfschrauben vom Strom-Modul verschrauben.

ACHTUNG! Einbau und Montage elektrischer Geräte dürfen ausschließlich nur durch eine Elektrofachkraft ausgeführt werden. Die Steckdoseneinheiten sind bei der Auslieferung nicht verdrahtet - das ermöglicht eine individuelle Schaltung der einzelnen Einheiten. Starren Litzen können einfach in die vorgesehenen Löcher auf der Rückseite der Steckdose eingesteckt werden. Verbinden Sie die Erdleitung an der vorgesehenen Steckdoseneinheit hierzu ist ein Langgewinde mit Mutter vorgerichtet!

Bitte den Strom-Pylon mit dem mitgelieferten Edelstahl-Pflegetuch säubern-konservieren!
Wir wünschen viel Freude an dem langlebigen Design-Produkt.

Weitere Informationen erhalten Sie unter:
www.gart-art.de oder **www.kull-design.com**

Irrtümer und Technische Änderungen vorbehalten.